(11) 4416-6288
www.flowtrack.ind.br

Estrada Municipal do Mingu, 669
Atibaia\SP | 12952-720

FLOWTRACK
AUTOMAÇÃO INDUSTRIAL

REJECT CONVEYOR

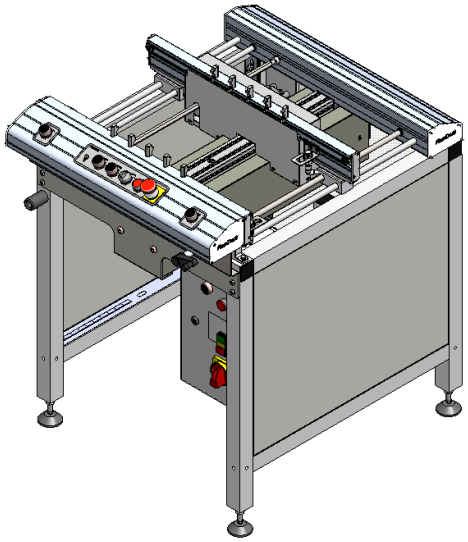

Reject conveyor

- Transportador usado para rejeição de placas eletrônicas após inspeção.
- Controle de velocidade variável.
- Largura ajustável por manivela.
- Modo de rejeição e by-pass selecionável.
- Alimentação: 110/220 VAC, 50/60 Hz.
- Comunicação SMEMA.
- Adequado à NR12.

Opcionais

- Iluminação Superior.
- Suporte para Monitor e/ou Teclado.
- Suporte para e CPU.
- Tampa superior com policarbonato.

*Contate-nos para outros acessórios.

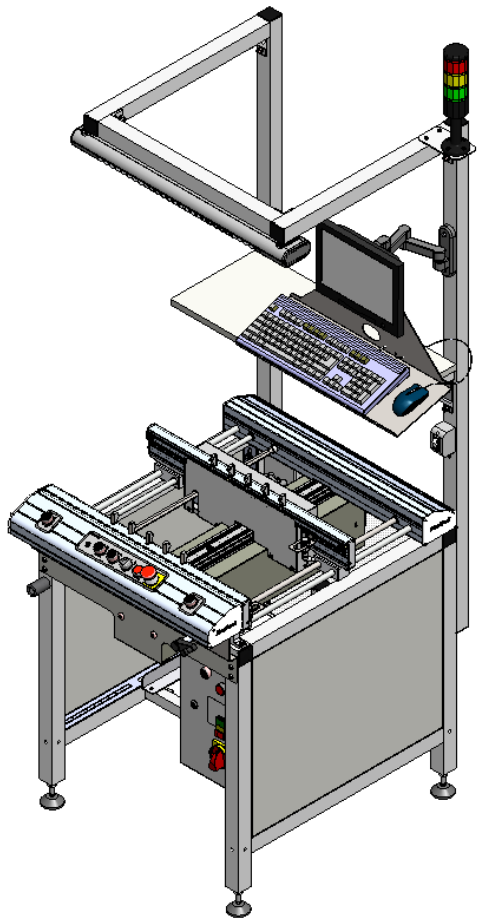

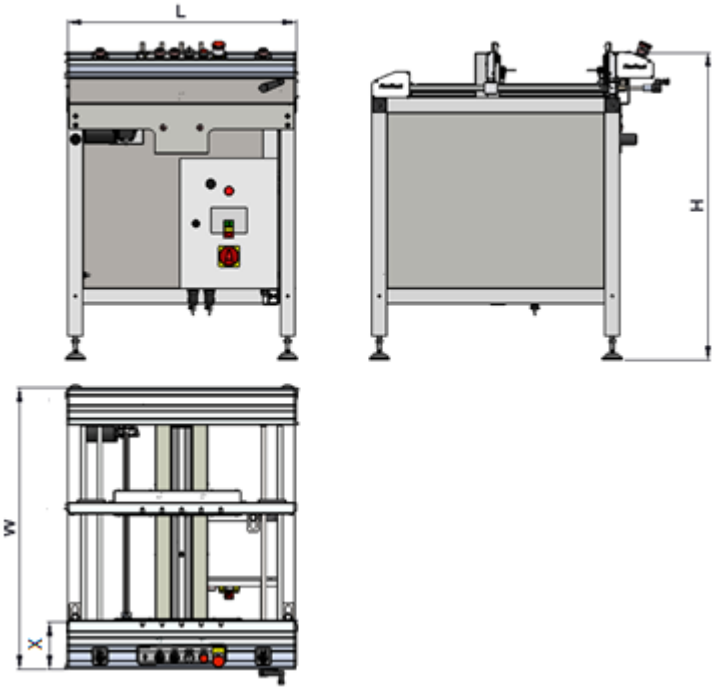

DIMENSÕES (mm)				PESO (Kg)
(L)	(W)	(H)	(X)	
700	862	945	150	110

Outras dimensões entrar em contato conosco.

(11) 4416-6288
www.flowtrack.ind.br
Estrada Municipal do Mingu, 669
Atibaia\SP | 12952-720

FLOWTRACK
AUTOMAÇÃO INDUSTRIAL

ILUMINAÇÃO SUPERIOR

- Instalação limpa, simples e rápida.
- Estrutura em perfil de alumínio.
- Luminária com lâmpada de Led.
- Interruptor Liga/Desliga.
- Possibilidade de instalação suporte para Monitor e Mouse.

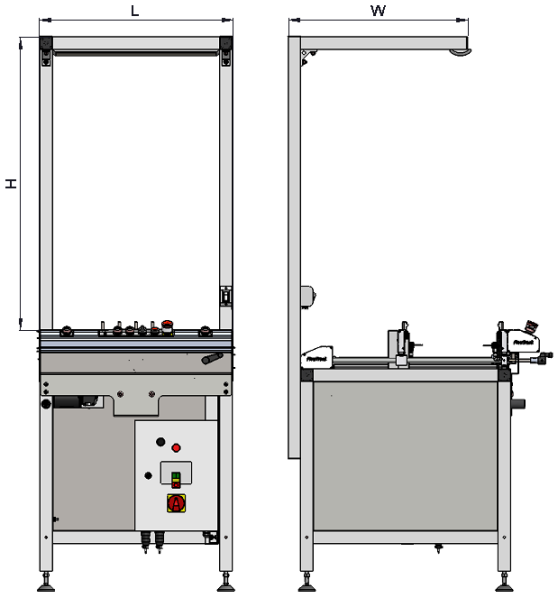

Contate-nos para outras dimensões.

DIMENSÕES (mm)		
(L)	(W)	(H)
700	650	1058

SUPORTE PARA LCD

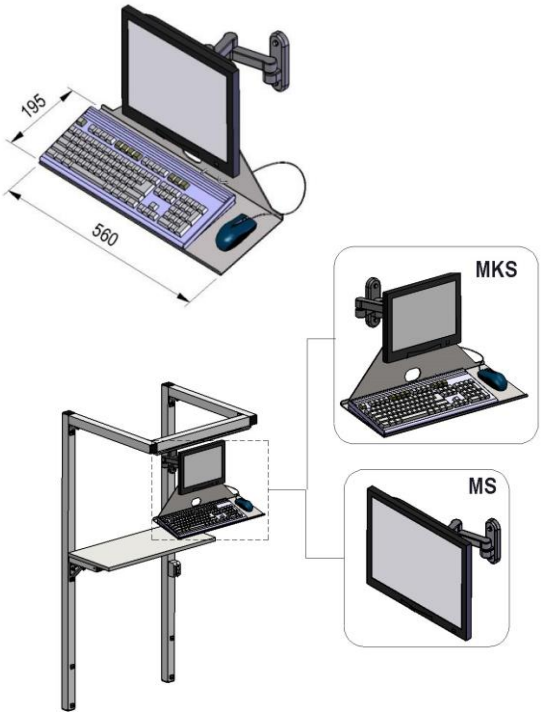

MODELO	DESCRIÇÃO
MS	SUPORTE ARTICULADO PARA LCD
MKS	SUPORTE ARTICULADO PARA LCD, TECLADO E MOUSE

- Instalação limpa, simples e rápida.
- Braço articulado para monitor até 20”.
- Opção de suporte inclinado para teclado e mouse.

*Necessária iluminação superior instalada.

PRATELEIRA SUPERIOR

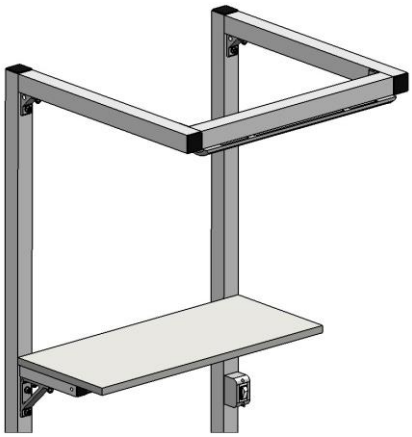

- Instalação limpa, simples e rápida.
- Tampo em MDF
- Necessária iluminação superior instalada.

Necessária iluminação superior instalada.

Contate-nos para outros modelos.