(11) 4416-6288
www.flowtrack.ind.br

Estrada Municipal do Mingu, 669
Atibaia\SP | 12952-720

FLOWTRACK
AUTOMAÇÃO INDUSTRIAL

ENTRADA MÁQUINA DE SOLDA

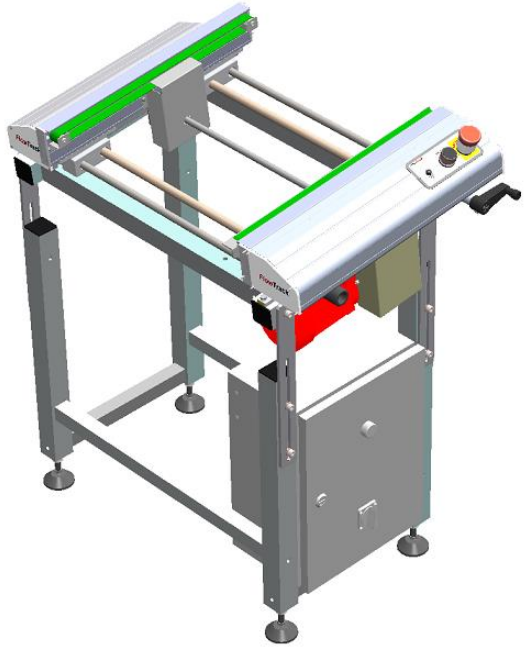

Entrada maquina de solda

- Transportador usado para alimentação automática de máquina de solda por onda.
- Largura ajustável por manivela.
- Velocidade variável para sincronização com a máquina de solda.
- Alimentação: 110/220 VAC, 1Ph, 50/60 Hz.
- Comunicação SMEMA.
- Transporte realizado através de correias ESD.
- Entrada e saída de produto com ajuste de altura.
- Sentido de movimentação esquerda para direita.
- Ajuste de inclinação do transportador.
- Adequado à NR12.

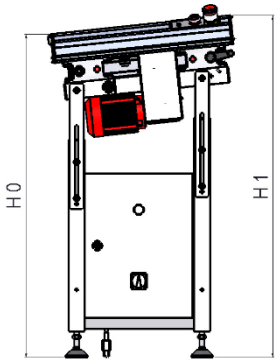

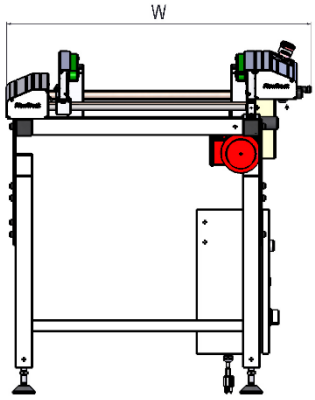

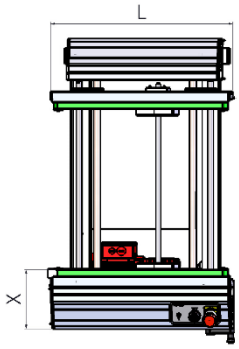

DIMENSÕES (mm)					PESO (Kg)
(L)	(W)	(H 0)	(H 1)	(X)	
500	805	897 + - 100	950 + - 100	164	50

Outras dimensões entrar em contato conosco.